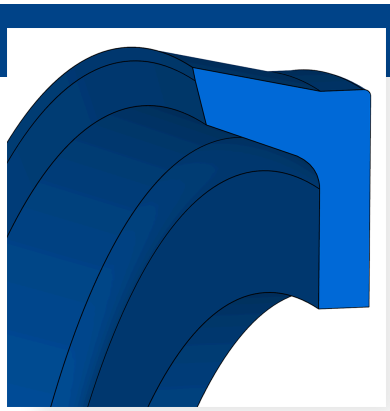

FREUDENBERG

Topfmanschette ohne Feder T OF

BESCHREIBUNG

- Asymmetrisch
- Ohne Zugfeder

FUNKTION

- Abdichtung von Kolben
- Einsatz bei einseitiger Druckbelastung
- Für untergeordnete Anwendungen
- Vorzugsweise Ersatzteilbedarf
- Einspannflansch zur axialen Fixierung im Einbauraum

PRODUKTVORTEILE

- Breiter Einsatzbereich
- Marktführendes, eigens entwickeltes Design mit breitestem Anwendungsspektrum in allen Industriebereichen und für eine Vielzahl von Anforderungen
- Höchste Qualität, Lebensdauer und Sicherheit
- Beste Ergebnisse in der Gesamtkostenbetrachtung

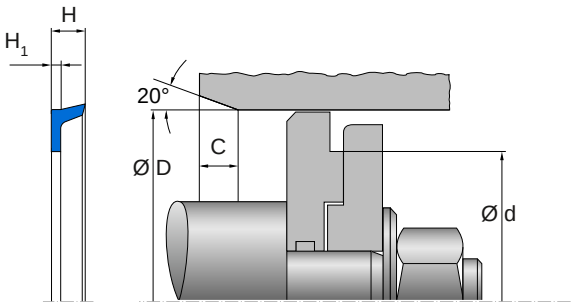

EINSATZBEREICHE

- Für Neukonstruktionen empfehlen wir modernere Baureihen, wie z. B. NA300
- Hauptsächlich für den Ersatzteilbedarf

KONFORMITÄT UND ZERTIFIKATE

- Bitte konsultieren Sie das für den jeweiligen Werkstoff gültige Materialdatenblatt bezüglich aktueller Informationen zu Freigaben und Zertifikaten, da diese Informationen werkstoffabhängig sind und hier nicht erschöpfend aufgelistet werden können.

MONTAGEHINWEISE

- Bitte folgen Sie dem QR-Code bzw. Hyperlink zum technischen Handbuch, um weiterführende Informationen und Hinweise zu erhalten.

LAGERUNGSHINWEISE

- Lagerungstemperatur < 25°C
- Keine direkte Wärmequellen
- Keine direkte Sonneneinstrahlung
- Keine Kondensation im Lagerraum
- Keine Einwirkung von Ozon oder ionisierender Strahlung
- Empfehlungen in Anlehnung an die Revision der ISO 2230 vom 16.09.1992

FREUDENBERG
SEALING TECHNOLOGIES

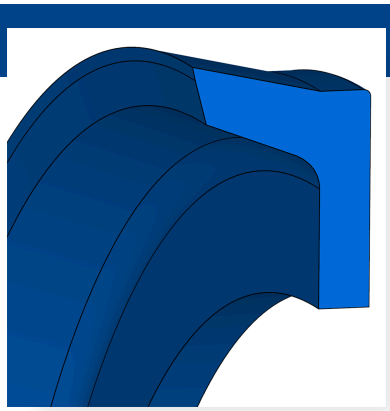

FREUDENBERG

Topfmanschette ohne Feder T OF

Druck [MPa]

88 NBR 101
1

Gleitgeschwindigkeit [m/s]

88 NBR 101
0.5

Temperatur [°C]

Medium	88 NBR 101
Hydrauliköle HL, HLP	-30...100
HFA-Flüssigkeiten	5...60
HFB-Flüssigkeiten	5...60
HFC-Flüssigkeiten	-30...60
HFD-Flüssigkeiten	
Wasser	5...90
HETG (Rapsöl)	-30...80
HEES (synth. Ester)	
HEPG (Glykol)	-30...60
Mineralfette	-30...100

Die angegebenen Werte stützen sich auf eine begrenzte Anzahl von Prüfungen an Normprüfkörpern (2-mm-Musterplatten) aus Laborfertigung. Die an Fertigteilen ermittelten Daten können in Abhängigkeit vom Fertigungsverfahren und von der Teilegeometrie von obigen Werten abweichen.

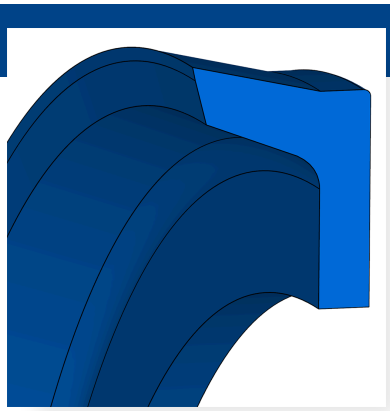

FREUDENBERG

Topfmanschette ohne Feder T OF

Die hierin wiedergegebenen Informationen basieren auf Labortests sowie auf als zuverlässig eingestuften Datenquellen. Es handelt sich um allgemeine, nicht verbindliche Richtwerte, die keinerlei Zusicherung einer bestimmten Beschaffenheit oder einer Eignung für einen bestimmten Zweck darstellen. Die Eignung eines Produkts für einen konkreten Anwendungsfall ist von den konkreten Einsatzbedingungen und einer Vielzahl von Faktoren abhängig. Vollständige Tests und die Leistungsbewertung des Endprodukts liegen in der Verantwortung des Anwenders. Freudenberg FST GmbH | www.fst.com

FREUDENBERG
SEALING TECHNOLOGIES