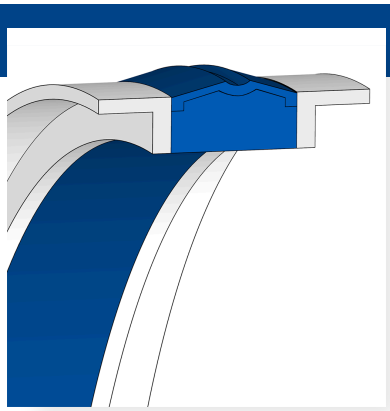

FREUDENBERG

Tenuta compatta Simko SK320

DESCRIZIONE

- Simmetrico
- Boccole angolari
- Rinforzo in tessuto sulla superficie di scorrimento sopra il bordo di tenuta

FUNZIONE

- Tenuta dei pistoni
- Impiego in caso di carico di pressione su entrambi i lati
- Le boccole angolari fungono da elementi di guida integrati
- Sono necessari preferibilmente pezzi di ricambio

CAMPI DI APPLICAZIONE

- Per le nuove costruzioni consigliamo serie più moderne, come ad esempio SIMKO 300
- Principalmente per la richiesta di pezzi di ricambio

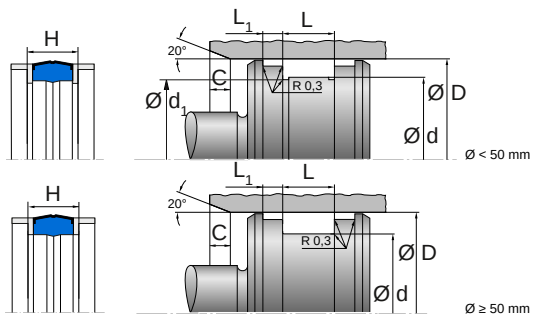

VANTAGGI DEL PRODOTTO

- Elevata affidabilità dell'estrusione
- Design proprietario leader di mercato con la più ampia gamma di applicazioni in tutti i settori industriali e per una varietà di requisiti
- Elevata resistenza alla torsione nello spazio di installazione
- Massima qualità, durata e sicurezza
- I migliori risultati in termini di costo totale di proprietà

CONFORMITÀ E CERTIFICAZIONI

- Si prega di consultare la scheda tecnica del materiale valida per il rispettivo materiale per ottenere informazioni aggiornate su omologazioni e certificazioni, poiché tali informazioni dipendono dal materiale e non possono essere elencate in modo esaustivo in questa sede.

INDICAZIONI DI PROGETTAZIONE

- Si prega di seguire il codice QR o il collegamento ipertestuale al manuale tecnico per ottenere ulteriori informazioni e indicazioni.

FREUDENBERG
SEALING TECHNOLOGIES

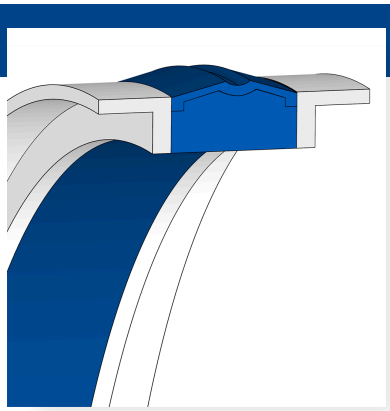

FREUDENBERG

Tenuta compatta Simko SK320

ISTRUZIONI DI MONTAGGIO

- Si prega di seguire il codice QR o il collegamento ipertestuale al manuale tecnico per ottenere ulteriori informazioni e indicazioni.

INDICAZIONI PER LA CONSERVAZIONE

- Temperatura di stoccaggio < 25 °C
- Nessuna fonte di calore diretta
- Nessuna esposizione diretta alla luce solare
- Nessuna condensazione nel locale di stoccaggio
- Nessuna esposizione a ozono o radiazioni ionizzanti
- Raccomandazioni in conformità alla revisione della ISO 2230 del 16/09/1992

Pressione [MPa]
40

FREUDENBERG
SEALING TECHNOLOGIES

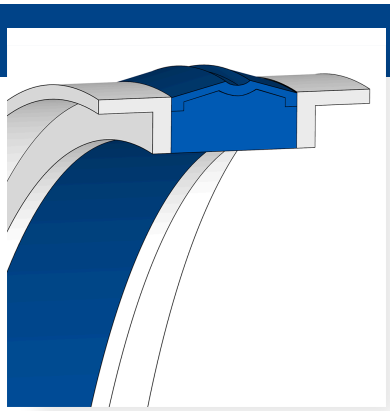

FREUDENBERG

Tenuta compatta Simko SK320

Temperatura [°C]

Medium	80 NBR 878
Oli idraulici HL, HLP	-30...100
Fluidi HFA	5...60
Fluidi HFB	5...60
Fluidi HFC	-30...60
Fluidi HFD	
Acqua	5...90
HETG (olio di colza)	-30...80
HEES (esteri sintetici)	
HEPG (poliglicoli)	-30...60
Grassi minerali	-30...100

Velocità di scorrimento [m/s]
0.5

I valori indicati si basano su un numero limitato di prove effettuate su provini standardizzati (piastre campione da 2 mm) prodotti in laboratorio. I dati rilevati su componenti finiti possono differire dai valori sopra indicati in funzione del processo produttivo e della geometria dei componenti.

Le informazioni qui riportate si basano su prove di laboratorio e su fonti di dati ritenute affidabili. Si tratta di valori indicativi generali e non vincolanti, che non costituiscono alcuna garanzia di qualità specifiche o di idoneità per uno scopo particolare. L'idoneità di un prodotto per una specifica applicazione dipende dalle condizioni operative concrete e da una molteplicità di fattori. I test completi e la valutazione delle prestazioni del prodotto finale sono di responsabilità dell'utilizzatore. Freudenberg FST GmbH | www.fst.com

FREUDENBERG
SEALING TECHNOLOGIES