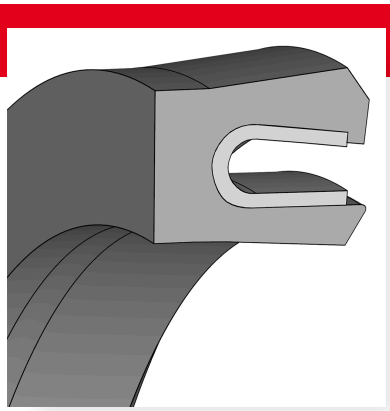

DICHTOMATIK

Kolbendichtung KNA44

BESCHREIBUNG

- Asymmetrisch
- Einfach wirkend
- V-Feder als Vorspannelement
- Haftsitz am Innendurchmesser
- Hauptlippe außen

FUNKTION

- Abdichtung von Kolben
- Einsatz bei einseitiger Druckbelastung
- Durch aktive Vorspannung der Dichtlippe für hohe Drücke und Vakuum geeignet
- Vorspannung bietet statische Dichtheit

EINSATZBEREICHE

- Standardzylinder
- Stationärhydraulik

PRODUKTVORTEILE

- Geringe Reibung auch bei niedriger Geschwindigkeit
- Hohe chemische Beständigkeit
- Hohe Verschleissfestigkeit
- Breiter Temperatureinsatzbereich
- Hohe Extrusionssicherheit
- Zuverlässiges Design mit breitem Anwendungsspektrum für moderat anspruchsvolle Applikationen in der allgemeinen Industrie
- Kein Stick-Slip-Effekt
- Gutes Preis-Leistungs-Verhältnis
- Hergestellt von zertifizierten externen Lieferanten
- Geeignet für Trockenlauf und Mangelschmierung

KONFORMITÄT UND ZERTIFIKATE

- Bitte konsultieren Sie das für den jeweiligen Werkstoff gültige Materialdatenblatt bezüglich aktueller Informationen zu Freigaben und Zertifikaten, da diese Informationen werkstoffabhängig sind und hier nicht erschöpfend aufgelistet werden können.

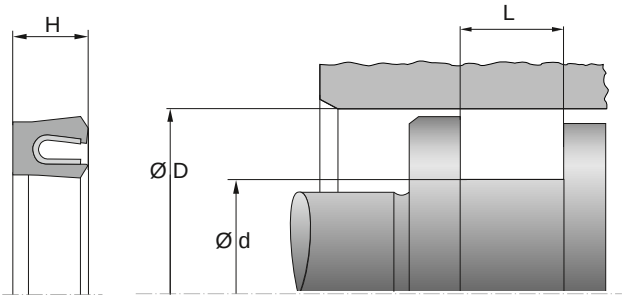

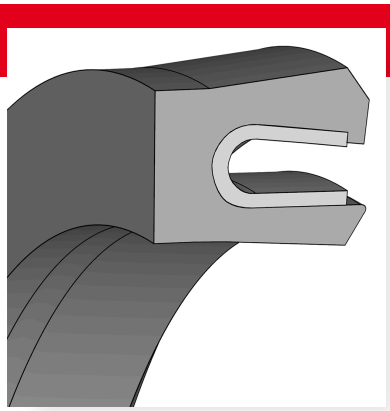

DICHTOMATIK

Kolbendichtung KNA44

GESTALTUNGSHINWEISE

- Länge und Winkel der Einbauschrägen sind entsprechend der Einbauraumzeichnung vorzunehmen
- Oberflächenrauheit der Nutflanken Ra ≤ 3 µm
- Oberflächenrauheit Nutgrund Ra ≤ 1,8 µm
- Oberflächenrauhigkeit Gegenfläche Ra ≤ 0,4 µm
- Bitte folgen Sie dem QR-Code bzw. Hyperlink zum technischen Handbuch, um weiterführende Informationen und Hinweise zu erhalten.

LAGERUNGSHINWEISE

- Lagerungstemperatur < 25°C
- Keine direkte Wärmequellen
- Keine direkte Sonneneinstrahlung
- Keine Kondensation im Lagerraum
- Keine Einwirkung von Ozon oder ionisierender Strahlung
- Empfehlungen in Anlehnung an die Revision der ISO 2230 vom 16.09.1992

MONTAGEHINWEISE

- Halboffene bzw. geschlossene Einbauräume in begrenztem Abmessungsbereich möglich
- Montage in axial offene Nut
- Einbauraum vor der Montage sorgfältig reinigen, Staub, Schmutz, Metallspäne etc. entfernen
- Dichtung bei Montage nicht über scharfe Kanten, Gewinde oder Passfedernuten ziehen, ggf. mit Montagehülse überdecken
- Während der Montage darf die Dichtung nicht geknickt werden.
- Anschließend kalibrieren.
- Bitte folgen Sie dem QR-Code bzw. Hyperlink zum technischen Handbuch, um weiterführende Informationen und Hinweise zu erhalten.

Druck [MPa]

PTFE
35

Gleitgeschwindigkeit [m/s]

PTFE
15

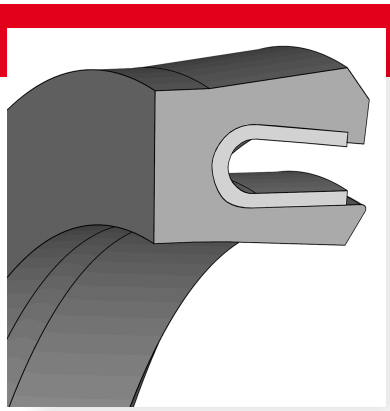

DICHTOMATIK

Kolbendichtung KNA44

Temperatur [°C]

PTFE
-150...250

Die angegebenen Werte stützen sich auf eine begrenzte Anzahl von Prüfungen an Normprüfkörpern (2-mm-Musterplatten) aus Laborfertigung. Die an Fertigteilen ermittelten Daten können in Abhängigkeit vom Fertigungsverfahren und von der Teilegeometrie von obigen Werten abweichen.

Die hierin wiedergegebenen Informationen basieren auf Labortests sowie auf als zuverlässig eingestuften Datenquellen. Es handelt sich um allgemeine, nicht verbindliche Richtwerte, die keinerlei Zusicherung einer bestimmten Beschaffenheit oder einer Eignung für einen bestimmten Zweck darstellen. Die Eignung eines Produkts für einen konkreten Anwendungsfall ist von den konkreten Einsatzbedingungen und einer Vielzahl von Faktoren abhängig. Vollständige Tests und die Leistungsbewertung des Endprodukts liegen in der Verantwortung des Anwenders. Freudenberg FST GmbH | www.fst.com