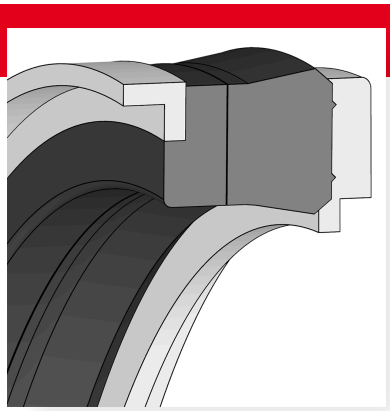

DICHTOMATIK

Kolbendichtung KNA16

