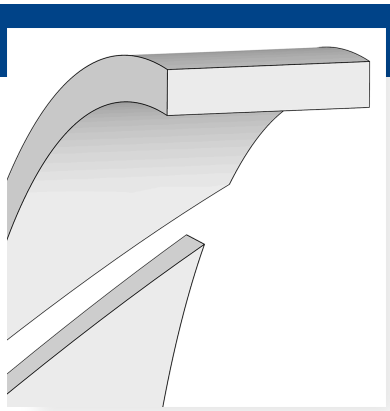

FREUDENBERG

Anello di guida per pistone FRA

DESCRIZIONE

- Bordi del profilo smussati
- Scanalato

FUNZIONE

- Per spazi di installazione conformi, tra l'altro, alla norma ISO 10766
- Dissipazione delle forze trasversali
- Guida dei pistoni
- Riduce il rischio di contatto metallico
- Capacità di carico media

VANTAGGI DEL PRODOTTO

- Semplice montaggio a scatto
- Design proprietario leader di mercato con la più ampia gamma di applicazioni in tutti i settori industriali e per una varietà di requisiti
- Nessuna pressione sui bordi nei raggi d'angolo della scanalatura di installazione
- Massima qualità, durata e sicurezza
- I migliori risultati in termini di costo totale di proprietà

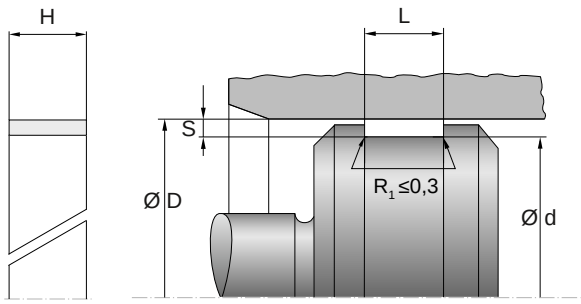

CAMPI DI APPLICAZIONE

- Macchine movimento terra
- Carrelli industriali
- Macchine agricole
- Gru di carico per autocarri

CONFORMITÀ E CERTIFICAZIONI

- Si prega di consultare la scheda tecnica del materiale valida per il rispettivo materiale per ottenere informazioni aggiornate su omologazioni e certificazioni, poiché tali informazioni dipendono dal materiale e non possono essere elencate in modo esaustivo in questa sede.

INDICAZIONI DI PROGETTAZIONE

- Spazi di installazione secondo ISO 10766
- Sbavare gli spigoli vivi o smussarli con smussi o raggi
- Si prega di seguire il codice QR o il collegamento ipertestuale al manuale tecnico per ottenere ulteriori informazioni e indicazioni.

FREUDENBERG
SEALING TECHNOLOGIES

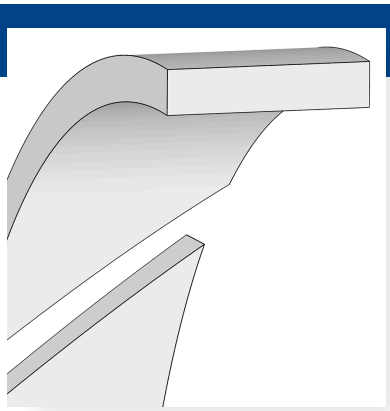

FREUDENBERG

Anello di guida per pistone FRA

ISTRUZIONI DI MONTAGGIO

- Nessun residuo di lavorazione, trucioli, sporco ecc.
- Durante il montaggio, non tirare il nastro di guida su spigoli vivi, filettature o scanalature per chiavette
- Si prega di seguire il codice QR o il collegamento ipertestuale al manuale tecnico per ottenere ulteriori informazioni e indicazioni.

INDICAZIONI PER LA CONSERVAZIONE

- Temperatura di stoccaggio < 25 °C
- Nessuna esposizione diretta alla luce solare
- Nessuna condensazione nel locale di stoccaggio
- Nessuna esposizione a ozono o radiazioni ionizzanti
- Raccomandazioni in conformità alla revisione della ISO 2230 del 16/09/1992

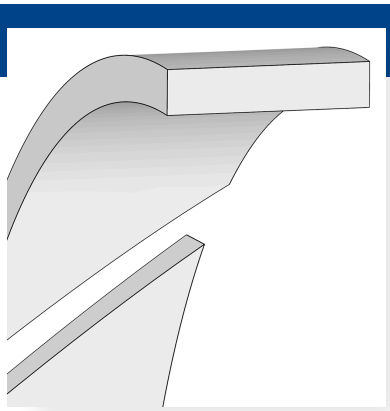

FREUDENBERG

Anello di guida per pistone FRA

Temperatura [°C]

Medium	PA 4112
Oli idraulici HL, HLP	-30...100
Fluidi HFA	5...50
Fluidi HFB	5...50
Fluidi HFC	-30...50
Fluidi HFD	
Acqua	5...50
HETG (olio di colza)	-30...60
HEES (esteri sintetici)	-30...80
HEPG (poliglicoli)	-30...50
Grassi minerali	-30...100

Velocità di scorrimento [m/s]

PA 4112
1

I valori indicati si basano su un numero limitato di prove effettuate su provini standardizzati (piastre campione da 2 mm) prodotti in laboratorio. I dati rilevati su componenti finiti possono differire dai valori sopra indicati in funzione del processo produttivo e della geometria dei componenti.

Le informazioni qui riportate si basano su prove di laboratorio e su fonti di dati ritenute affidabili. Si tratta di valori indicativi generali e non vincolanti, che non costituiscono alcuna garanzia di qualità specifiche o di idoneità per uno scopo particolare. L'idoneità di un prodotto per una specifica applicazione dipende dalle condizioni operative concrete e da una molteplicità di fattori. I test completi e la valutazione delle prestazioni del prodotto finale sono di responsabilità dell'utilizzatore. Freudenberg FST GmbH | www.fst.com

FREUDENBERG
SEALING TECHNOLOGIES