Online-Produktinformation

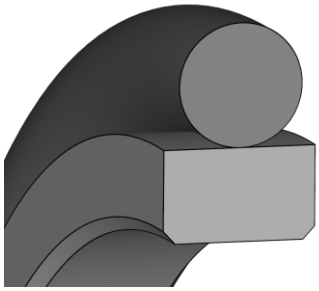

SPOR 30

BESCHREIBUNG

Baugruppe: Kolbenstangendichtungen
Bauform: POR PTFE-Dichtung mit O-Ring Vorspannelement
Profil-Nr.: 30
Spezifikation: Z zweiseitige Druckbelastung
Dichtwerkstoff: PTFE-Bronze
O-Ring-Werkstoff: NBR 90

BETRIEBSEINSATZGRENZEN

Druck (MPa): ≤ 40
Temperatur (°C): -30 bis +100
Gleitgeschwindigkeit (m/s): ≤ 15

MEDIEN

- Hydrauliköle nach DIN 51524 Teil 1 – 3
- Schmieröle
- Schmierfette auf Mineralölbasis
- Schwerentflammbare Hydraulikflüssigkeiten HFA, HFB, HFC nach VDMA 24317

FUNKTION

Die Dichtung SPOR besteht jeweils aus einem PTFE-Dichtelement, das durch einen O-Ring vorgespannt wird. Daraus resultieren eine außerordentlich gute Dichtfunktion bei hohen Belastungen und eine gute statische Dichtheit. Das Profil SPOR 30 wirkt doppelseitig. Häufig werden die Dichtungen SPOR 30 und 31 in Kombination hintereinander oder in Kombination mit anderen Dichtelementen als Primär- oder Sekundärdichtung eingesetzt, um eine absolute Dichtheit zu gewährleisten.

MONTAGE

Bei kleinen Durchmessern erfordert der Einbau einen axial zugänglichen Einbauraum. Bei größeren Durchmessern kann ein geschlossener Einbauraum vorgesehen werden. Eine anschließende Kalibrierung ist erforderlich.

BEMERKUNGEN

Standardmäßig wird diese Bauform in der Kombination PTFE-Bronze/NBR 70 geliefert. Je nach Einsatzgebiet sind auch andere Werkstoffe, wie PTFE-Glas, PTFE-Graphit, PTFE-Kohle für das Dichtelement und EPDM, FKM, VMQ usw. für das Vorspannelement lieferbar. Eine ausreichende Führung der Kolbenstangen durch entsprechende Führungselemente ist erforderlich.

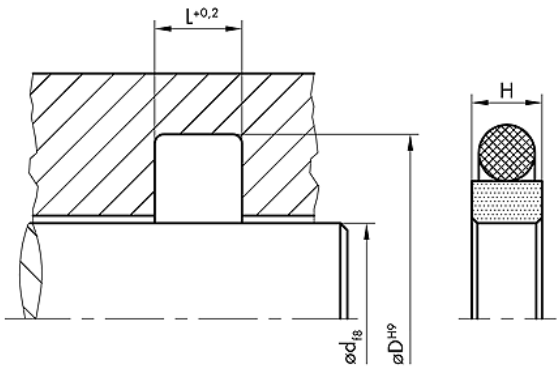

DICHTOMATIK

FREUDENBERG
INNOVATING TOGETHER